BIOMEDICAL

VTS 098

CONGELADOR ULT BIOMÉDICO

Con un diseño compacto, este congelador bajo mostrador se ajusta perfectamente debajo de tu banco de trabajo, proporcionando una solución de almacenamiento ideal para lugares donde el espacio es limitado.

Protection for storage

II 3G nA IIB T6

DIMENSIONES	
Dimensiones Exteriores (AlxAnxPr), mm	808x595x585
Profundidad incl. manija de la puerta	695
Altura + pata/ruedas	808 + 22-27
Dimensiones Interiores (AlxAnxPr), mm	675x430x425
Peso Bruto/Neto, kg	87 / 61
Material del gabinete interior	Acero Inoxidable
Material del gabinete exterior	Acero Pintado
Peso del embalaje, kg	26
Dimensiones del embalaje (AlxAnxPr), mm	1100x800x750
Espesor del aislamiento	80
Tipo de aislamiento	Poliuretano con Ciclopentano
Movilidad	4 x patas ajustables
Refrigerante, Tipo / gramos	Nature R 2/109
CONTROLADOR	
Idioma del controlador	Sin idioma - solo 3 dígitos
Conexión USB	Sí
Registro de datos	Sí
Alarma de temperatura alta/baja	Sí
Alarma de puerta abierta	Sí
Alarma de fallo de sonda	Sí
Alarma de fallo de energía	Sí
ALMACENAMIENTO	
Volumen, Bruto/Neto, L	92 / 92
Estantes	3
Cryoboxes “2	63
CARACTERÍSTICAS	
Cerradura	Sí
Luz LED	Sí
Respaldo de Batería para el Controlador	Sí - 24h
Mirilla	Sí - Ø 14,5mm
Contacto seco	Sí
Ruedas	Opcional
Puerta	Sólido
Reversibilidad de la puerta	No
Válvula de vacío	Sí
VIP (Panel al vacío)	Sí
Calentador perimetral	Bucle de gas caliente

Actualizado 01/2025

Los productos están sujetos a cambios debido a mejoras y desarrollo continuo.
Vestfrost Solutions se reserva el derecho de modificar cualquier información, sin previo aviso

A/S Vestfrost | Falkevej 12 | DK-6705 Esbjerg Ø | www.vestfrostsolutions.com

VESTFROST SOLUTIONS

BIOMEDICAL

VTS 098

CONGELADOR ULT BIOMÉDICO

Con un diseño compacto, este congelador bajo mostrador se ajusta perfectamente debajo de tu banco de trabajo, proporcionando una solución de almacenamiento ideal para lugares donde el espacio es limitado.

Voltaje/Frecuencia	Voltaje/Hz	230V/50Hz
Máxima Temperatura Ambiente	°C	25°C
Máxima Humedad	% rh	65%
RENDIMIENTO		
Todos los datos en RT20°C		
Rango de temperatura	°C	-20 a -86
Uniformidad en el rendimiento - diferencia entre la parte superior e inferior	°C	+/- 2,0
Tiempo de enfriamiento	Minutos	168 min a -75°C
Tiempo de retención	Minutos	102 min a -60°C
Ruido	dB	57
Modo de ahorro de energía	kWh/24h	NA
Consumo de energía, kWh / 24h	kWh/24h	6,562 kWh/24h a -82
Energía anual	kWh/anual	2395,13kWh/y a -82°C
Consumo instantáneo de energía	kW	PD 0,750-0,4/Estable 0,330
Rechazo de calor	W	393
Valor U	W/m^2 K	0,18
COMPONENTES DE REFRIGERACIÓN		
Refrigerante/Cantidad (gramos)		Nature R 2/109
Número de compresores	piezas	1
Compresor de velocidad variable	Sí/No	No
Distribución de aire interna (tipo de)		Estático
Ventilador del evaporad	Sí/No/Variable	No
Ventilador del condensador	Sí/No/Variable	Sí
Número de sondas	piezas	1
Descongelación	Sí/No	No

Actualizado 01/2025

Los productos están sujetos a cambios debido a mejoras y desarrollo continuo.
Vestfrost Solutions se reserva el derecho de modificar cualquier información, sin previo aviso

A/S Vestfrost | Falkevej 12 | DK-6705 Esbjerg Ø | www.vestfrostsolutions.com

VESTFROST SOLUTIONS

VTS 098

CONGELADOR ULT BIOMÉDICO

BIOMEDICAL

Con un diseño compacto, este congelador bajo mostrador se ajusta perfectamente debajo de tu banco de trabajo, proporcionando una solución de almacenamiento ideal para lugares donde el espacio es limitado.

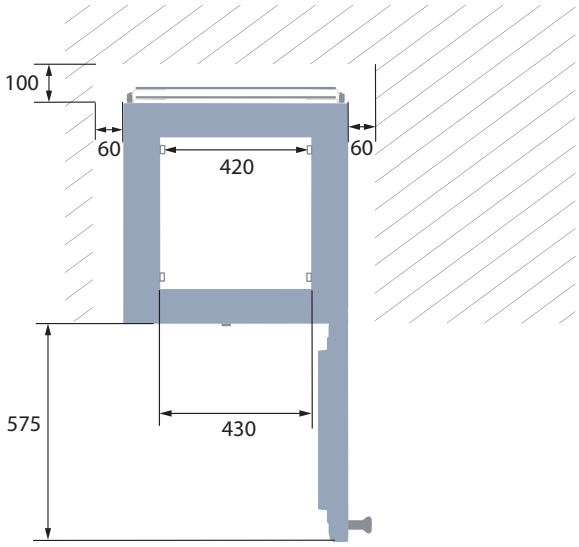

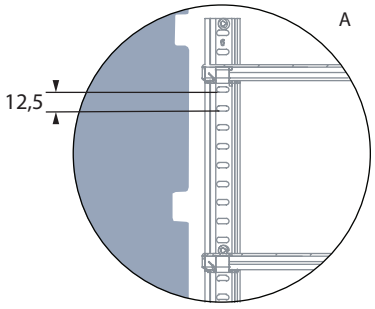

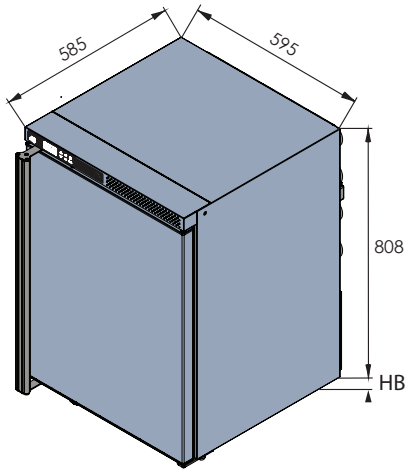

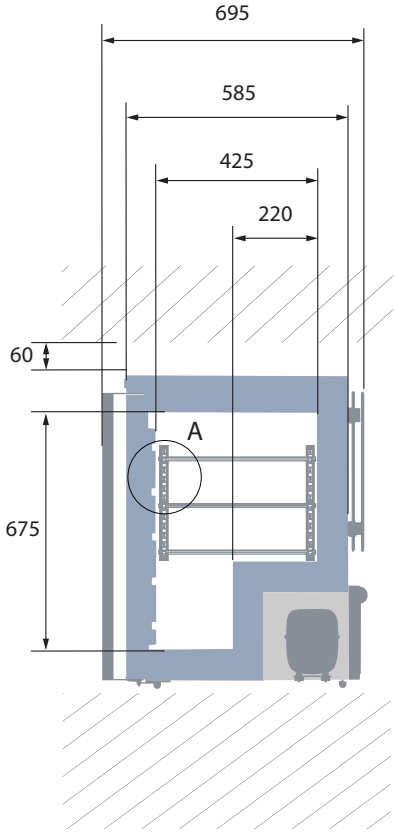

Todas las medidas en mm

HB: Altura de la base
(HB es ajustable cuando el valor dado es xx-xx)

22-27

Pata ajustable

Actualizado 01/2025

Los productos están sujetos a cambios debido a mejoras y desarrollo continuo.
Vestfrost Solutions se reserva el derecho de modificar cualquier información, sin previo aviso

A/S Vestfrost | Falkevej 12 | DK-6705 Esbjerg Ø | www.vestfrostsolutions.com

VESTFROST SOLUTIONS

BIOMEDICAL

VTS 098

CONGELADOR ULT BIOMÉDICO

Con un diseño compacto, este congelador bajo mostrador se ajusta perfectamente debajo de tu banco de trabajo, proporcionando una solución de almacenamiento ideal para lugares donde el espacio es limitado.

POSICIÓN DEL SENSOR

VISTA FRONTAL

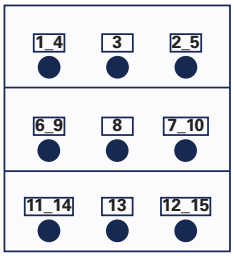

VISTA SUPERIOR

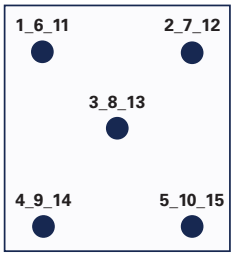

MODELO	VTS 098
Tipo de prueba	Prueba de 8-punto
Entorno de prueba	Condiciones controladas, gabinete vacío
Temperatura ambiente	20ºC
Humedad	60%
Punto de ajuste	-82ºC
Sensor utilizado	25gr de latón estañado formado como un cilindro con un diámetro de 15,2 mm
Instalación	Aparato instalado según las condiciones del manual de instrucciones
Refrigerante	Nature R

TEMPERATURA DEL SENSOR

Posición del sensor	P1	P2	P3	P4	P5	P6	P7	P8	P9	P10	P11	P12	P13	P14	P15
Máx	-80,9	-81,2	-81,1	-80,9	-80,6	-84,6	-84,2	-83,5	-83,4	-83,2	-83,6	-83,4	-83,8	-83,8	-83,6
Prom.	-81,1	-81,4	-81,3	-81,2	-80,8	-84,8	-84,4	-83,7	-83,6	-83,4	-83,8	-83,6	-84,1	-84,1	-83,9
Mín.	-81,3	-81,6	-81,6	-81,4	-81,1	-85	-84,6	-83,9	-83,9	-83,6	-84,1	-83,8	-84,4	-84,4	-84,1

CALENTAMIENTO Y ENFRIAMIENTO

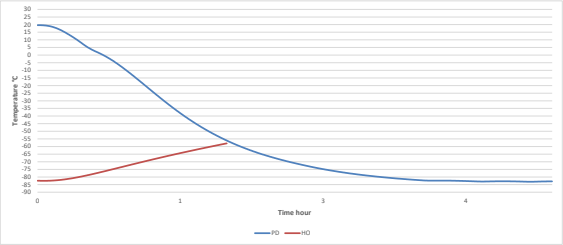

OPERACIÓN CÍCLICA

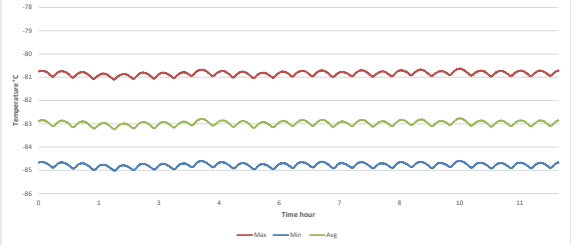

RENDIMIENTO TÍPICO EN AMBIENTE 20ºC - GABINETE VACÍO

Temperatura promedio del gabinete	-83ºC
Variación máxima del punto de ajuste	+1,7/-2,6ºC
Estabilidad en promedio	?ºC
Recuperación de 1 min. con la puerta abierta a -75ºC temperatura promedio	32 min.
Tasa de ciclo encendido/apagado	22,7/4,7 min.
Ciclo de trabajo	82,4%
Consumo de energía	6,56 kWh/día
Tiempo de enfriamiento a -75ºC temperatura promedio	168 min.
Tiempo de retención de -82ºC a -60ºC	102 min.
La temperatura de la muestra no excede	-70ºC

Actualizado 01/2025

Los productos están sujetos a cambios debido a mejoras y desarrollo continuo.
Vestfrost Solutions se reserva el derecho de modificar cualquier información, sin previo aviso

A/S Vestfrost | Falkevej 12 | DK-6705 Esbjerg Ø | www.vestfrostsolutions.com

VESTFROST SOLUTIONS